Słupek granitowy typ IV

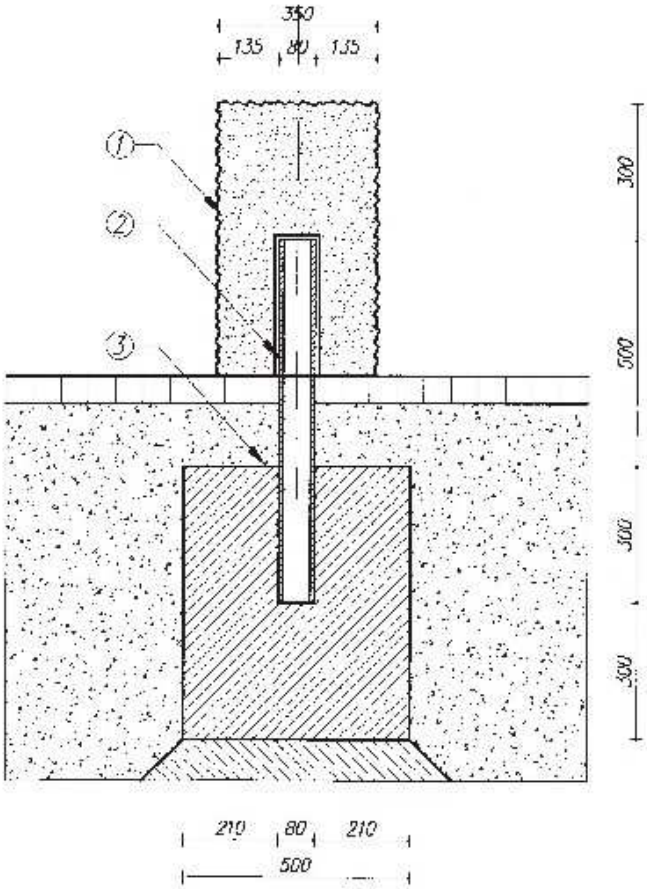

SŁUPEK - TYP IV

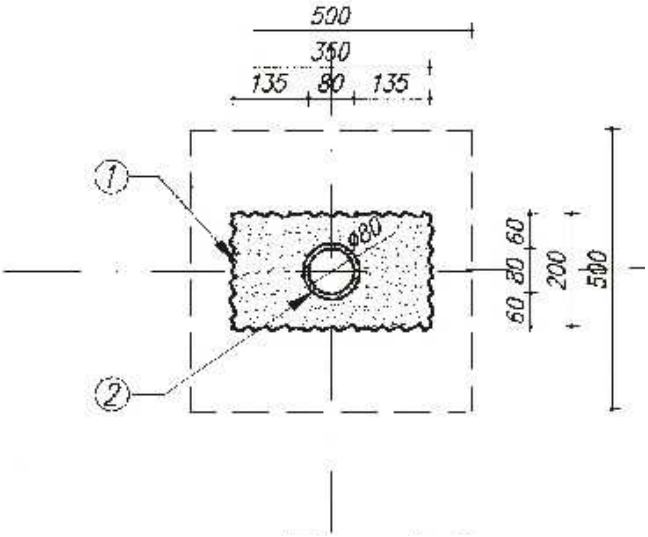

Rys. 1.22.1